オールステンレス・クリーン圧力計

特　長

- 接圧部はＳＵＳ３１６で、ケース・カバーはＳＵＳ３０４で製作しております。
- 溶接技術の向上により溶接部の酸化を低下させました。
- 組立、検査、包装はＧ１・Ｇ２共全てクリーンルーム内で行います。
- 製品は全て禁油・禁水にて製作しています。

用　途

◎半導体関係　◎薬品関係　◎医療機器関係
◎化学工業関係　◎高純度流体など

形番構成

□ ○○ － □ □ － □ □ 1/4

【形状】
A - - 縁無形
D - - 埋込形縁あり
D2 - 埋込形縁なし

【目盛板寸法】
φ６０
φ５０

【グレード】
無記号 - - なし
１ - - Ｇ１※
２ - - Ｇ２

【D型取付方法】
無記号 - - 一般D形
B - - D形ブラケット付

【接圧部材質】
Ｓ - - SUS316

【ネジの種類】
Ｒ - - Ｒ
Ｇ - - Ｇ
Ｎ - - ＮＰＴ
ＶＭ - - ＶＣＲオス
ＶＦ - - ＶＣＲ袋
ＳＷ - - Swagelok

【ネジ寸法】
1／4

A50形

D50形

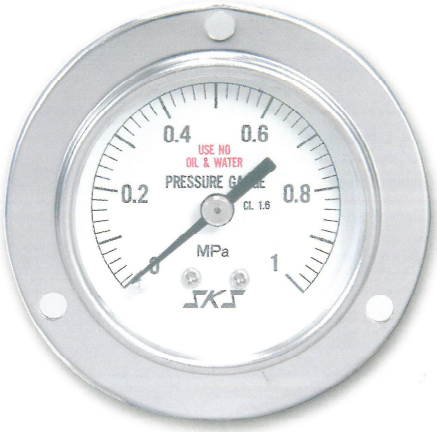

製品仕様一覧表

形状	目盛板寸法	グレード	記号	取付	接圧部材質	記号	ネジの種類	記号	ネジ寸法	精度	使用温度	主要部品材質	圧力レンジ(単位：MPa) 圧力計	連成計	真空計
A D	60	なし	無記号	無記号	SUS316	S	R G ＮＰＴ VCRオス VCR袋 Swagelok	R G N VM ＶＦ ＳＷ	1/4	±1.6% F･S	-5℃ ～ 45℃ 80% RH以下 （凍結しないこと）	ﾌﾞﾙﾄﾞﾝ管 G1･G2 :SUS316L ｸﾞﾚｰﾄﾞなし :SUS316 株:SUS316 ｹｰｽｶﾊﾞｰ :SUS304 内機:SUS	0～ 0.1 0.16 0.25 0.4 0.6 1 1.6 2.5 4 6 10 16 25	-0.1～0 ～0.1 ～0.16 ～0.25 ～0.4 ～0.6 ～1 ～1.6 ～2.5	-0.1～0
A D D2	50	G1※ G2	1 2	無記号 B											

注１）※印のｸﾞﾚｰﾄﾞＧ１はＶＣＲ継手のみ製作しております。
注２）ブラケット付はＤ₂５０のみ製作しております。
注３）形番－圧力レンジをご指定下さい。（例）A60-1-SVM1/4 0～1MPa
　　特別注文として、特殊圧力レンジ、特殊継手、ＶＣＲの内面研磨等も製作可能ですのでご相談下さい。

外形寸法

A形

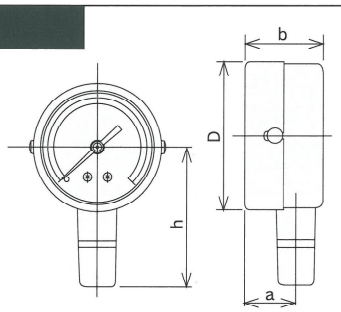

外径	a	b	D	h
50	18	28	52	53
60	19	29	63	58

D形

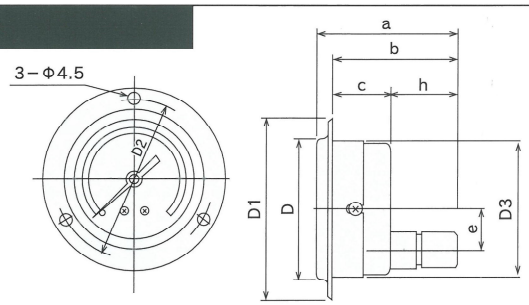

外径	a	b	c	D	D1	D2	D3	h	e
50	55	50	24	53	70	62	53	26	16
60	57	54	26	65	80	72	64	28	20

A形VCRオスコネクター

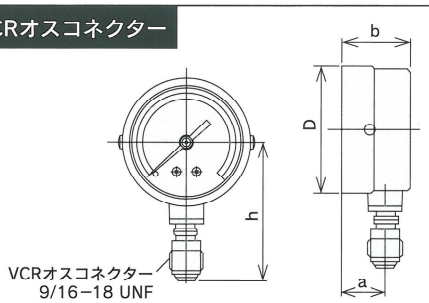

外径	a	b	D	h
50	18	28	52	53
60	19	29	63	58

D形VCRオスコネクター

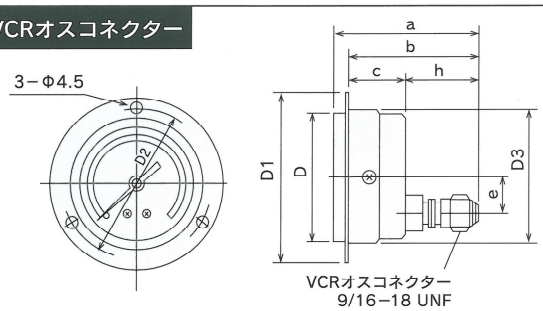

外径	a	b	c	D	D1	D2	D3	h	e
50	55	50	24	53	70	62	53	26	16
60	57	54	26	65	80	72	64	28	20

A形VCR袋ナット

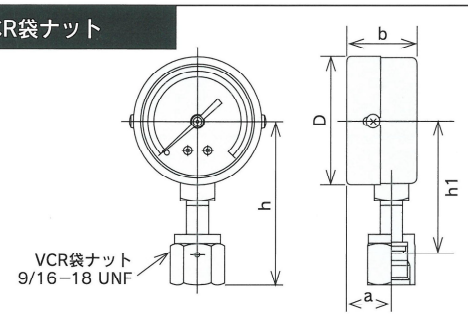

外径	a	b	D	h	h1
50	18	28	52	67	54
60	19	29	63	72	59

D形圧力計パネルカット寸法

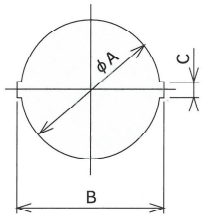

外径	A	B	C
50	54	57	6
60	65	68	6

製品仕様一覧表

製品仕様一覧表

グレード	G１	G２	なし
クリーン度	クラス：１００	クラス：１，０００	なし
洗　浄	超音波洗浄（臭素系）		
ブルドン管材質	SUS316Lクリーンパイプで製作	SUS316LBAパイプで製作	SUS316で製作
組立・調整	クリーンルーム内クリーンベンチ(クラス100)	クリーンルーム内(クラス1,000)	一般室内
溶接部リーク検査	Heリークテスト　4×10^{-10} Pa・m^3/s以下		
禁油・禁水	禁油・禁水にて製作		
包　装	クリーンルームにて真空包装		一般室にて包装

■クリーンルーム設備

・クリーンルーム（クラス１，０００）　（株）日立空調システム
・クリーンベンチ（クラス１００）　（株）日立製作所
・パーティクルカウンター　リオン（株）
・アップダウン型超音波自動洗浄装置　超音波工業（株）
・ヘリウムリークディテクター　（株）島津製作所

注）これらの仕様はお断りなしに変更することがあります。外形寸法は小数点以下を丸めています。

オールステンレス接点付圧力計

特　長

- φ60圧力計に精度の高いコンタクト接点機構を組み込んだ製品です。
- 圧力設定ツマミが前面にありますので、設定が容易です。
- G1･G2の洗浄、組立、包装はクリーンルーム内で行います。
- 製品は全て禁油・禁水にて製作しています。

用　途

◎半導体関係　◎薬品関係
◎医療機器関係　◎食品関係
◎高純度流体など

形番構成

□ P (6 0) — □ — S □ (1/4) — □

【形状】
A - - 縁無形
D - - 埋込形 縁あり

【特殊仕様】
P - - 接点付

【目盛板寸法】
φ６０

【グレード】
無記号 - - なし
1 - - G１※
2 - - G２

【接圧部材質】
S - - SUS316

【ネジの種類】
R - - R
G - - G
N - - NPT
VM - - VCRオス
VF - - VCR袋
SW - - Swagelok

【ネジ寸法】
1／4

【接点仕様】
HL - - 上下限接点
H - - 上限接点
L - - 下限接点

AP形

外形寸法 AP形

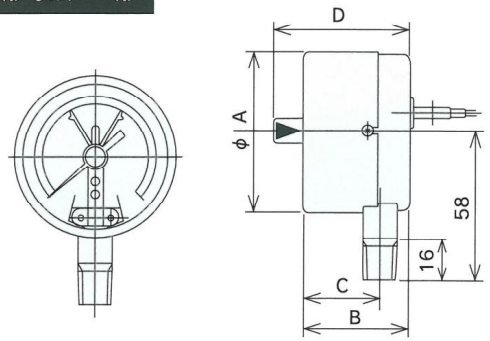

		A	B	C	D
AP形	1接点	63	46	36	59
	2接点	63	55	45	68
DP形	1接点	65	45	80	73
	2接点	65	54	80	82

外形寸法 DP形

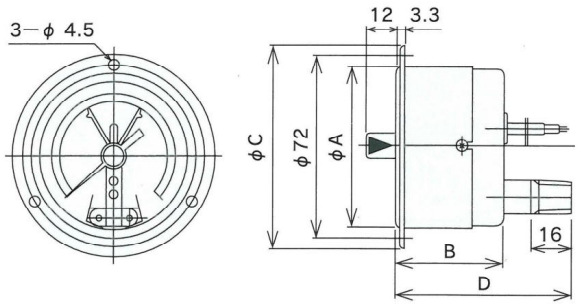

パネルカット寸法

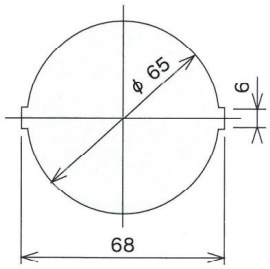

製品仕様一覧表

形状	目盛板寸法	グレード	記号	接圧部材質	記号	ネジの種類	記号	ネジ寸法	精度	使用温度	主要部品材質及び緒仕様	圧力レンジ(単位：MPa) 圧力計	連成計	真空計
A D	60	なし G1※ G2	無記号 1 2	SUS316	S	R G NPT VCRオス VCR袋	R G N VM VF SW	1/4	±1.6% F･S	-5℃ ～ 45℃ 80% RH以下 (凍結しないこと)	ｹｰｽ:SUS304 内機:SUS 電気接点容量 :AC100V 0.03～0.4A :DC24V 0.03～0.2A 接続コード VCTF0.75mm² ×30cm 2芯(白･黒) 3芯(赤･白･黒)	0～ 0.16 0.25 0.4 0.6 1 1.6 2.5 4 6 10 25	-0.1～0 ～0.1 ～0.16 ～0.25 ～0.4 ～0.6 ～1 ～1.6 ～2.5	

注１）※印のｸﾞﾚｰﾄﾞＧ１はＶＣＲ継手のみ製作しております。
注２）形番－圧力レンジをご指定下さい。（例）DP60-1-SVM1/4-HL 0～1MPa
注３）グレード構成表はＰ１１をご参照下さい。
注４）接点付圧力計は構造上、圧力指示針と接点針が接触している(ON)状態では、許容差以上の器差を生じます。
注５）これらの仕様はお断りなしに変更することがあります。外形寸法は小数点以下を丸めています。

ステンレス埋込中心ネジ形圧力計

特　長

・製品は全て禁油・禁水、接圧部はSCS16(SUS316相当)にて製作しております。

・従来品(D50型オールステンレス圧力計)の偏心形に比べ取り扱いが容易です。

形番構成

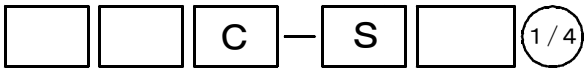

【形状】
D - - 埋込形縁あり
D2 - - 埋込形縁なし

【目盛板寸法】
φ５０
φ４０

【中心ネジ】

【接圧部材質】
S - - SUS316相当

【ネジの種類】
R - - R
G - - G
N - - ＮＰＴ
VM - - ＶＣＲオス
ＶＦ - - ＶＣＲ袋
ＳＷ - - Swagelok

【ネジ寸法】
1／4

D2 50形

D2 40形

外形寸法　D2形

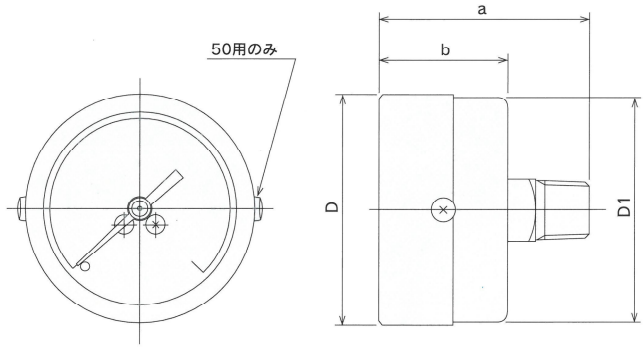

外径	a	b	D	D1
40	47	29	43	42
50	48	29	52	51

製品仕様一覧表

形状	目盛板寸法	株位置	記号	接圧部材質	記号	ネジの種類	記号	ネジ寸法	精度	使用温度	主要部品材質	圧力レンジ(単位：MPa) 圧力計	連成計	真空計
D D2	50	中心	C	SUS316相当	S	R G ＮＰＴ VCRオス VCR袋 Swagelok	R G N VM ＶＦ ＳＷ	1/4	±1.6% F･S	-5℃ ～ 45℃ 80% RH以下 (凍結しないこと)	ﾌﾞﾙﾄﾞﾝ管 :SUS316 株 :SCS16 ｹｰｽｶﾊﾞｰ :SUS304 内機 :黄銅	0～ 0.1 0.16 0.25 0.4 0.6 1 1.6 2.5 4 6 10 16 25	-0.1～0 ～0.1 ～0.16 ～0.25 ～0.4 ～0.6 ～1 ～1.6 ～2.5	-0.1～0 (目盛角180°)
D2	40								±4.0% F･S					

注１）形番ー圧力レンジをご指定下さい。（例）D50C-SR1/4　0～1MPa
　　特別注文として、特殊圧力レンジ、特殊継手も製作可能ですのでご相談下さい。
注２）Ｄ２４０形のカバーについては縁なしのみの製作となります。
注３）Ｄ２４０形のケースカバー材質については別途ご相談下さい。
注４）これらの仕様はお断りなしに変更することがあります。

フッ素樹脂ベローズ形圧力計

特　長

・接液部はすべてフッ素樹脂(PTFE)で出来ていますので、耐食性にすぐれ、また酸化物が発生しません。
・ポリプロピレン製ケース入りですから、悪条件の雰囲気にも対応できます。
・製品は全て禁油・禁水にて製作しています。

用　途

◎半導体関係　◎薬品関係　◎医療機器関係
◎化学工業関係　◎食品関係　◎高純度流体など

形番構成

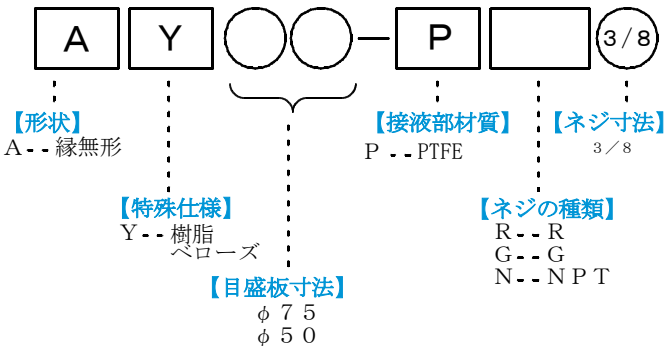

AY形

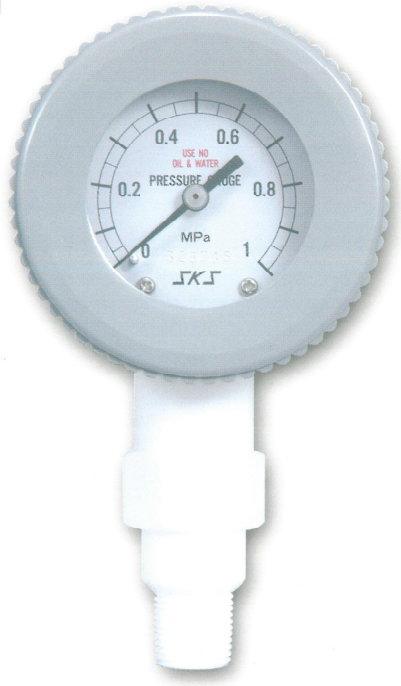

外形寸法

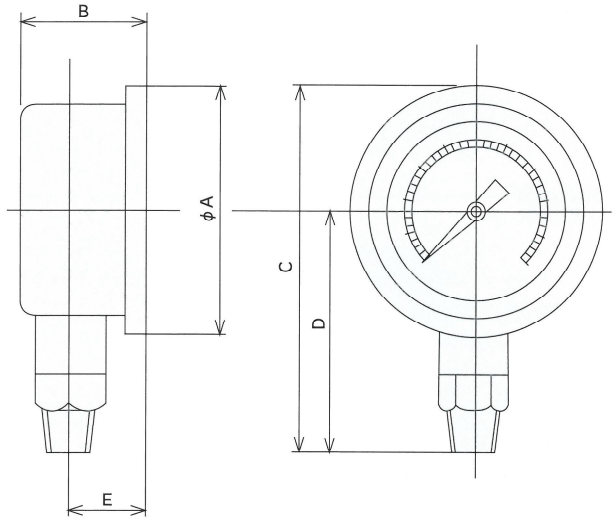

外径	A	B	C	D	E
50	75	48	135	97	30
75	100	48	147	97	30

製品仕様一覧表

形状	特殊仕様	記号	目盛板寸法	接液部材質	記号	ネジの種類	記号	ネジ寸法	精度	使用温度	主要部品材質	圧力レンジ(単位：MPa) 圧力計	圧力レンジ(単位：MPa) 真空計
A	樹脂ベローズ	Y	50 75	フッ素樹脂	P	R G NPT	R G N	3／8	±4.0% F･S	10℃～40℃ 80% RH以下 （凍結しないこと）	接液部：PTFE ケース：ポリプロピレン 内機：黄銅	0～0.1 0.3 0.5 1	-0.1～0

注１）形番ー圧力レンジをご指定下さい。（例）AY75-PR3/8　0～1MPa
特別注文として、耐脈動用虫ネジを取付けることも出来ますのでご相談下さい。
注２）腐食性媒体を使用される場合、ベローズを透過し内機部品を腐食する媒体がありますのでご注意下さい。
アンモニア，オゾン等の場合、部品交換が必要です。
注３）流体でのご使用には、ウォーターハンマーにご注意下さい。
注４）これらの仕様はお断りなしに変更することがあります。
外形寸法は小数点以下を丸めています。

小形圧力計及びリミット針付圧力計

特　長

・小形、軽量です。

・上下限リミット針は前面より容易に設定できます。

形番構成

□ ○○ − B □ ○ − □

【形状】
A - - 縁無形
D - - 埋込形

【目盛板寸法】
φ４０
φ３０
φ２２

【接圧部材質】
B - - 黄銅

【ネジの種類】
R - - R
G - - G
N - - ＮＰＴ

【ネジ寸法】
１／８
１／４

【追加仕様】
無記号 - - 一般圧力計
ＬＭ - - リミット針付

A40形

（実寸）

D30リミット針付

（実寸）

D22形

（実寸）

D30形

（実寸）

製品仕様一覧表

形状	目盛板寸法	接圧部材質	記号	ネジの種類	記号	ネジ寸法	精度	使用温度	ケース材質	圧力レンジ(単位：MPa) 圧力計	連成計	真空計
A D	40	黄銅	B	R G ＮＰＴ	R G N	1/8 1/4	±4.0% F･S	-5℃ ～ 45℃ 80% RH以下 （凍結しないこと）	SPCC:黒色塗装 ﾘﾐｯﾄ針付ｶﾊﾞｰ:ABS樹脂	0～ 0.1 2.5 0.25 4 0.4 6 0.6 10 1 16 1.6 25	-0.1～0 ～0.1 ～0.16 ～0.25 ～0.4 ～0.6 ～1 ～2.5	-0.1～0 （目盛角１８０°）
D	30					1/8			SPCC:ｼﾙﾊﾞｰﾒﾀﾘｯｸ塗装 ﾘﾐｯﾄ針付ｶﾊﾞｰ:ABS樹脂	0 ～ 0.2(180°) 0.25(180°) 0.4 2 0.6 3 1 4		
D	22								ﾎﾟﾘﾌﾟﾛﾋﾟﾚﾝ	0 ～ 0.2(180°) 0.25(180°) 0.4 0.6 1		

注１）リミット針付き圧力計はＤ型の40,30のみ製作しております。
注２）形番－圧力レンジをご指定下さい。（例）A40-BR1/4　0～1MPa　　リミット針付D40-BR1/4-LM　0～1MPa
注３）これらの仕様はお断りなしに変更することがあります。 外形寸法は小数点以下を丸めています。

小形圧力計外形寸法

A40形

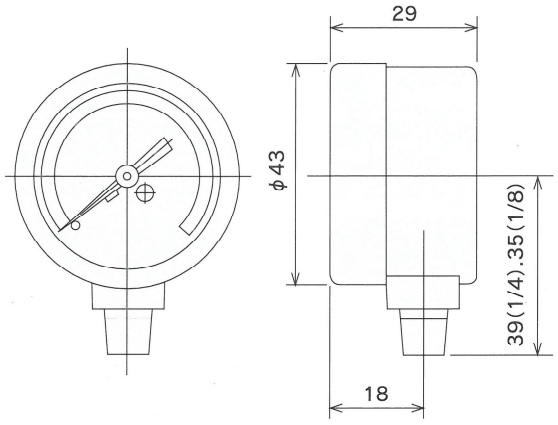

D40形

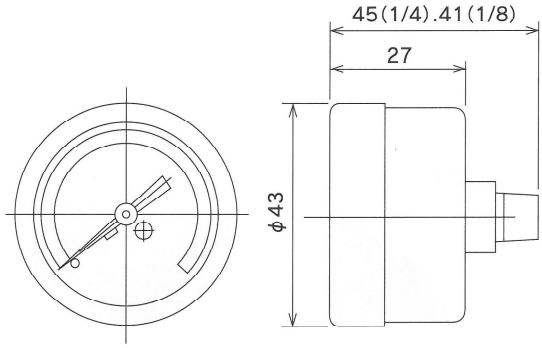

D22形

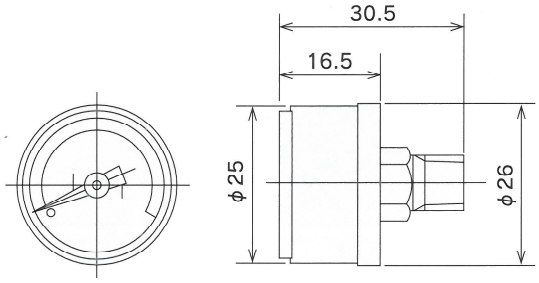

D30形

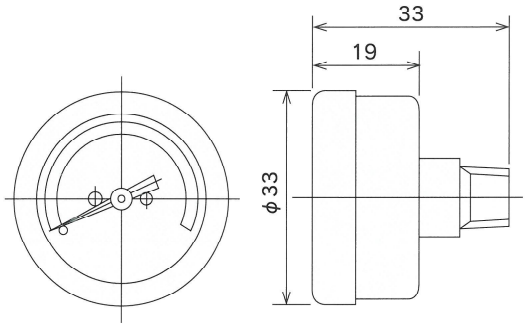

●リミット針付圧力計外形寸法

D40－LM形

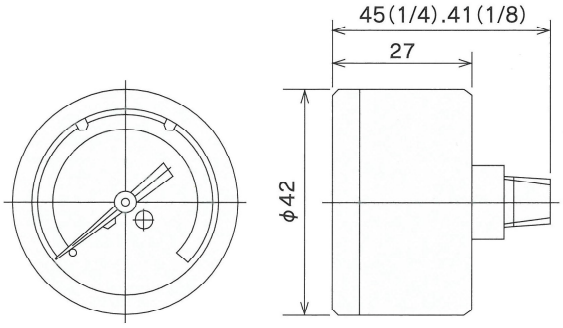
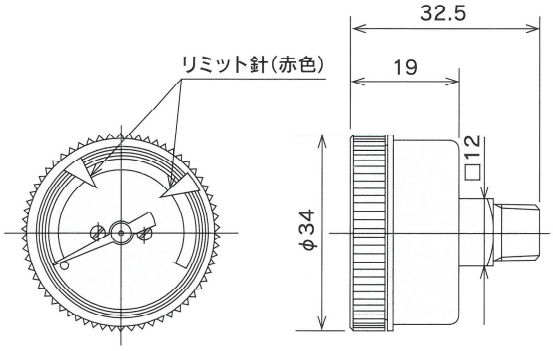
D30－LM形